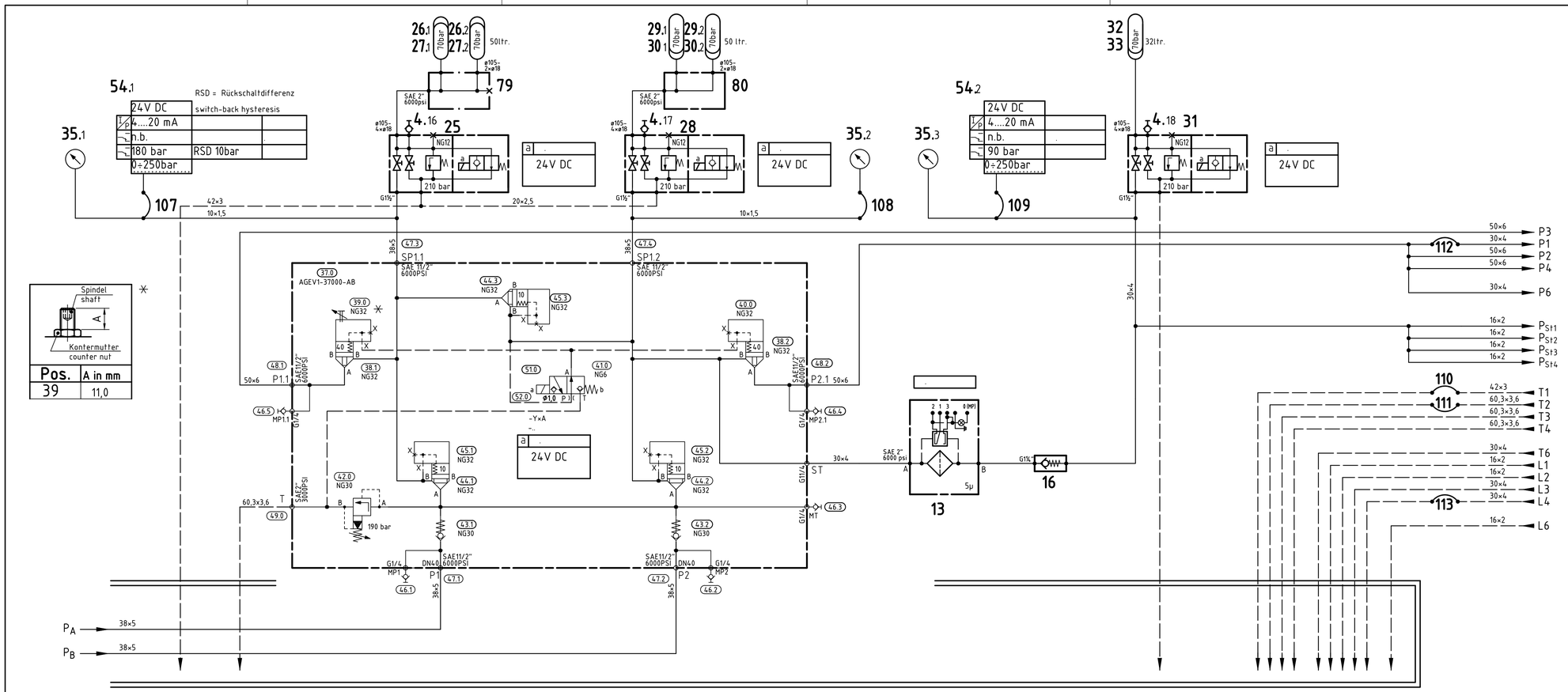

Blatt 2

The information contained in this drawing is copyright and the property of GLAMA GmbH and must not be copied or disclosed to a third Party, in whole or in part, without the written permission of GLAMA GmbH, not used for any unauthorised purposes. It remains the property of GLAMA GmbH and is subject to their recall. We reserve all rights in accordance with §§ 21.1, 35 PatG and §2 GbmG.

AutoCAD Mechanical 2014	GLAMA Maschinenbau GmbH			
Änderungen nur in CAD zulässig!	gezeichnet	21.06.2017	A.Tilg	Hydr.-Plan - Aggregat
Auftrag: 1663	geprüft		Bis.	hydr.-circuit - unit
Dateiname: 33530-H1-0-Blatt2	Diese Zeichnung darf weder vervielfältigt noch Dritten angeboten oder zugänglich gemacht oder anderweitig mißbräuchlich benutzt werden (§15 ff UrhG,§§1, 17, 18 UWG). Alle Rechte nach §§12.1, 35 PatG und §2 GbmG vorbehalten.		Entstanden aus: 33240-H1-0	Zeichnungs-Nr.: 33 530. H1 0/3